OKE GUSSRING-DROSSELKLAPPE PN 6-16 TYPE 5a

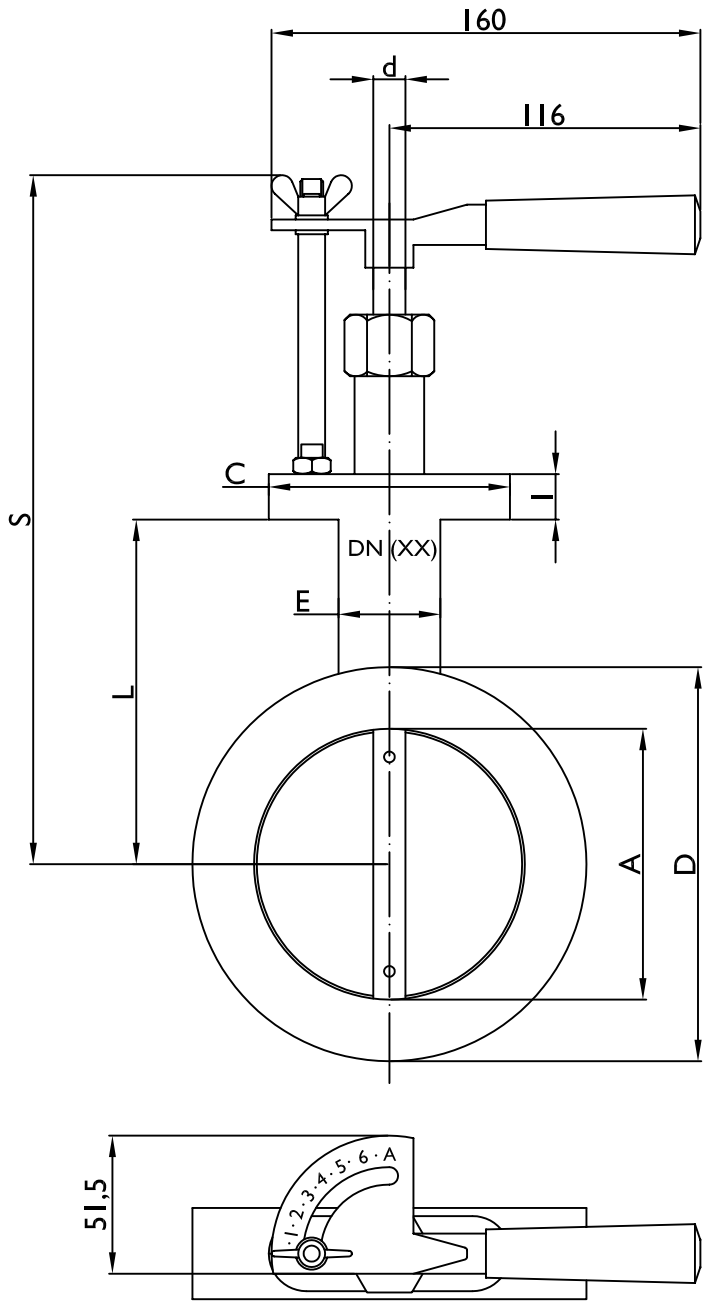

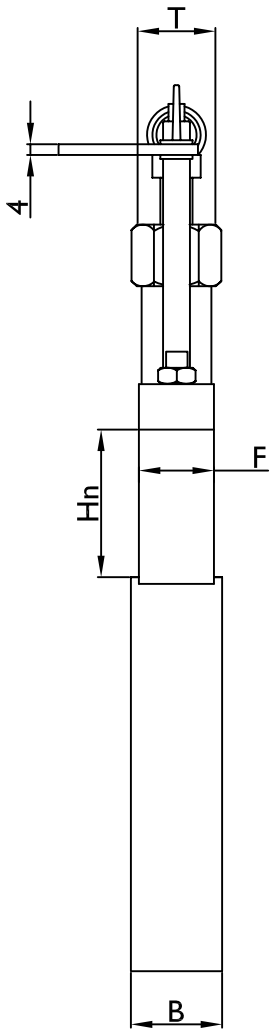

DN(XX)	25	32	40	50	65	80	100	125	150
A	28	34	40	51	71	81	101	126	152
D	60	67	79	89	108	126	147	179	201
B	30	30	30	30	30	35	35	35	35
d	10	10	10	10	10	12	12	12	12
Hn	50	50	50	50	50	55	55	55	55
L			90	95	104	118	126	145	156
S			180	185	190	210	235	255	270
I	12	12	12	12	12	17	17	17	17
C	80	80	80	80	80	90	90	90	90
E	34	34	34	34	34	38	38	38	38
F	24	24	24	24	24	28	28	28	28
T	1/2"	1/2"	1/2"	1/2"	1/2"	3/4"	3/4"	3/4"	3/4"
kg/St.	1,3	1,4	1,6	1,8	2,2	2,9	3,6	4,8	5,5

Körper	GG25/GGG40/ALU226
Klappe	Messing Ms63h/St/VA
Welle	Messing Ms58/St/VA
Stopfbuchse	Messing Ms58
Überwurf-mutter	Messing Ms58/ Temperguß
Dichtung	Graphit-Stopf-buchspackung
Feststelleisen	C15K
Feststell-Skala	Messing CuZn40Pb2
Feststell-Griff	Holz/Ms/St/VA
Bauart	schräg anschlagend

Maßangaben in mm; geringe Abweichungen möglich; techn. Änderungen vorbehalten
Stand 11/2005

OKE-GUSSRING-DROSSELKLAPPE PN 6-16 TYPE 5a

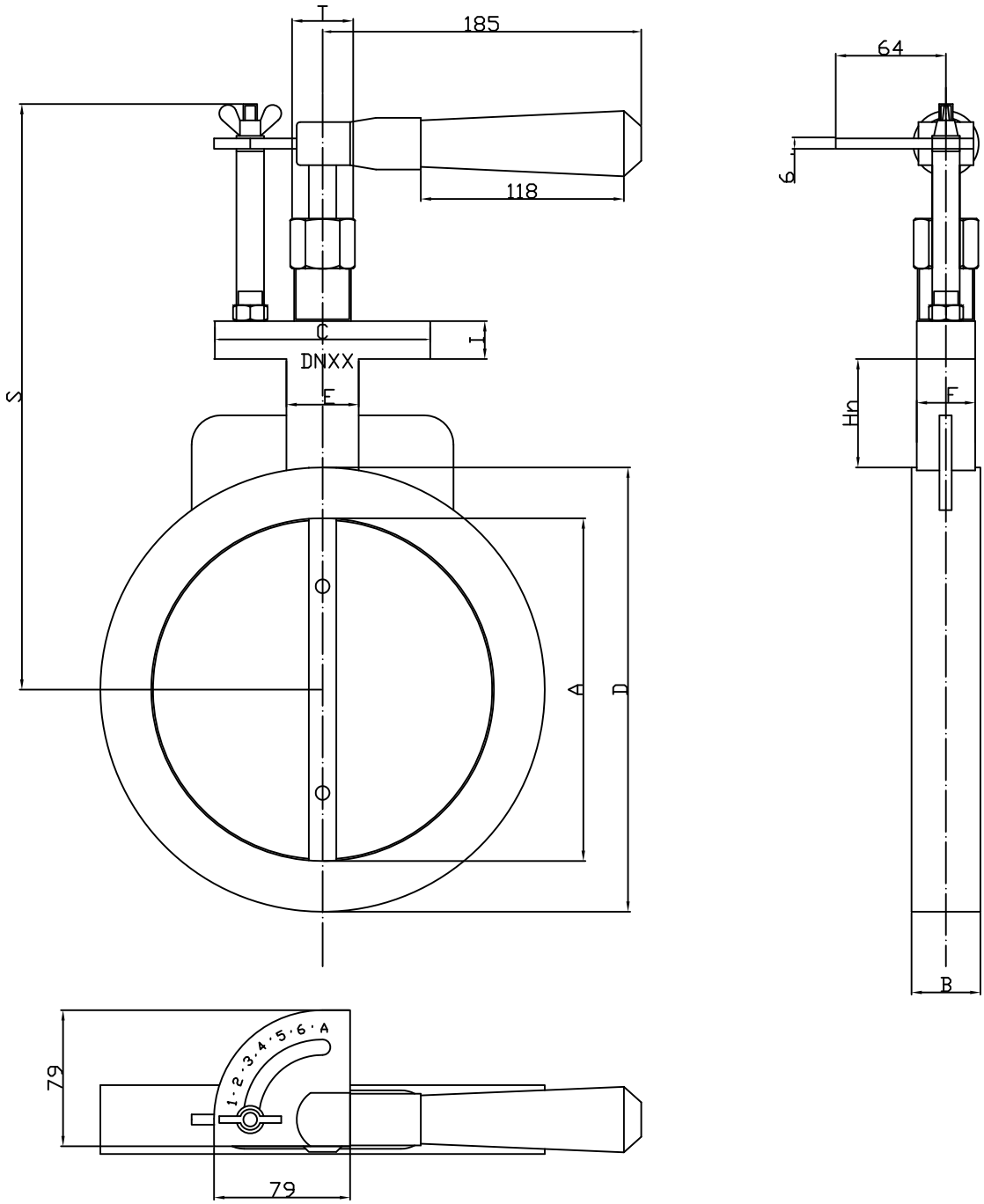

DNXX	200	250	300	350	400	450	500
A	198	248	298	337	387	438	489
D	257	315	370	420	473	525	578
B	40	40	46	46	51	51	51
d	16	16	20	20	25	25	25
Hn	63	63	65	65	68	68	68
S	330	360	390	415	465	492	520
I	22	22	25	25	25	25	25
C	125	125	125	125	150	150	150
E	42	42	45	45	62	62	62
F	34	34	39	39	44	44	44
T	1"	1"	11/4"	11/4"	11/2"	11/2"	11/2"
kg/St.	10,0	12,8	18,0	21,0	28,0	34,0	37,0

Körper	GG25/GGG40/Alu226
Klappe	St/VA
Welle	Messing Ms58/St/VA
Stopfbuchse	Messing Ms58
Überwurf-mutter	Messing Ms58/ Temperguß
Dichtung	Graphit-Stopf-buchspackung
Feststelleisen	C15K
Feststell-Skala	Aluguß
Feststell-Griff	Holz/Ms/St/VA
Bauart	durchschlagend

Maßangaben in mm; geringe Abweichungen möglich;
techn. Änderungen vorbehalten (Stand 11/2006)